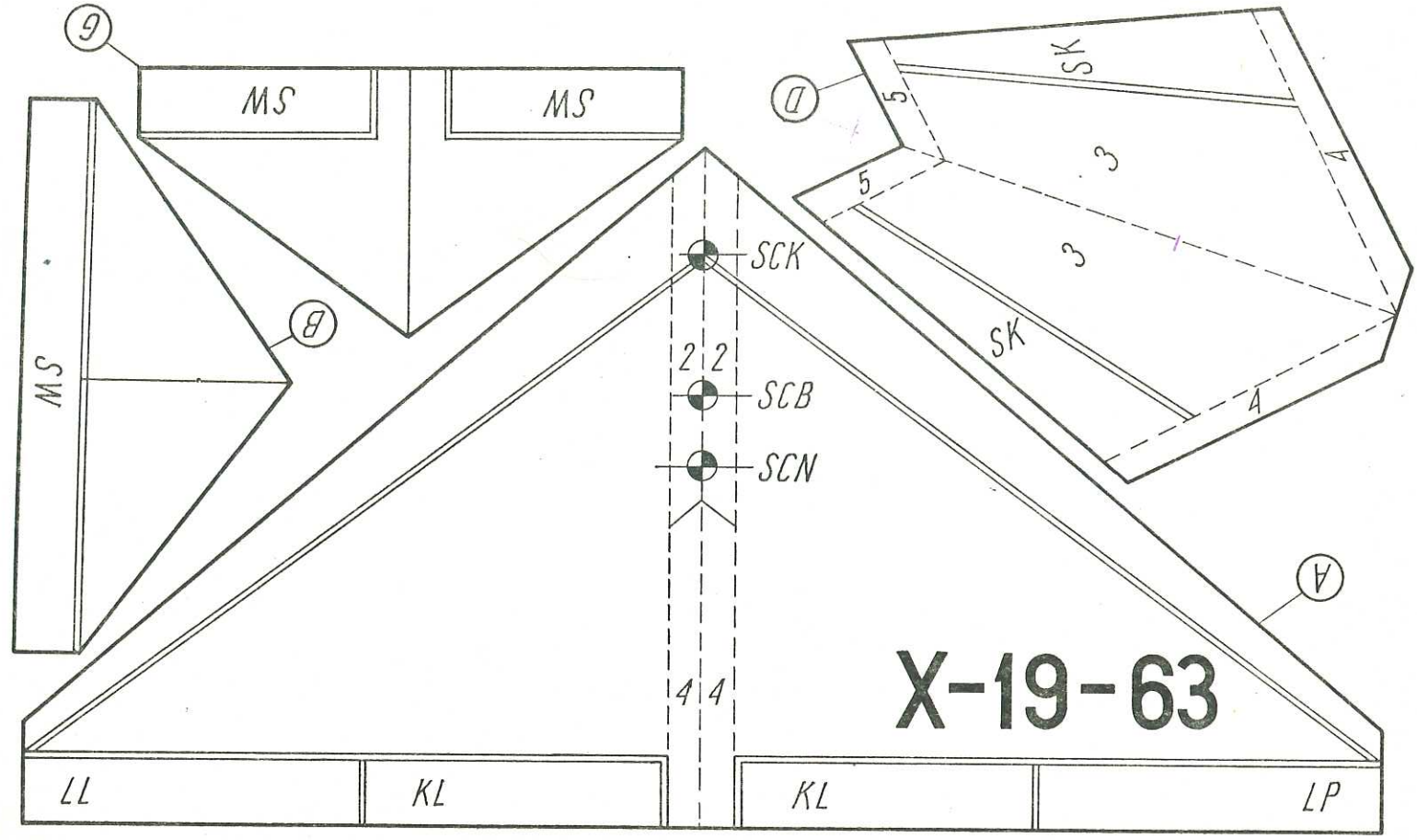

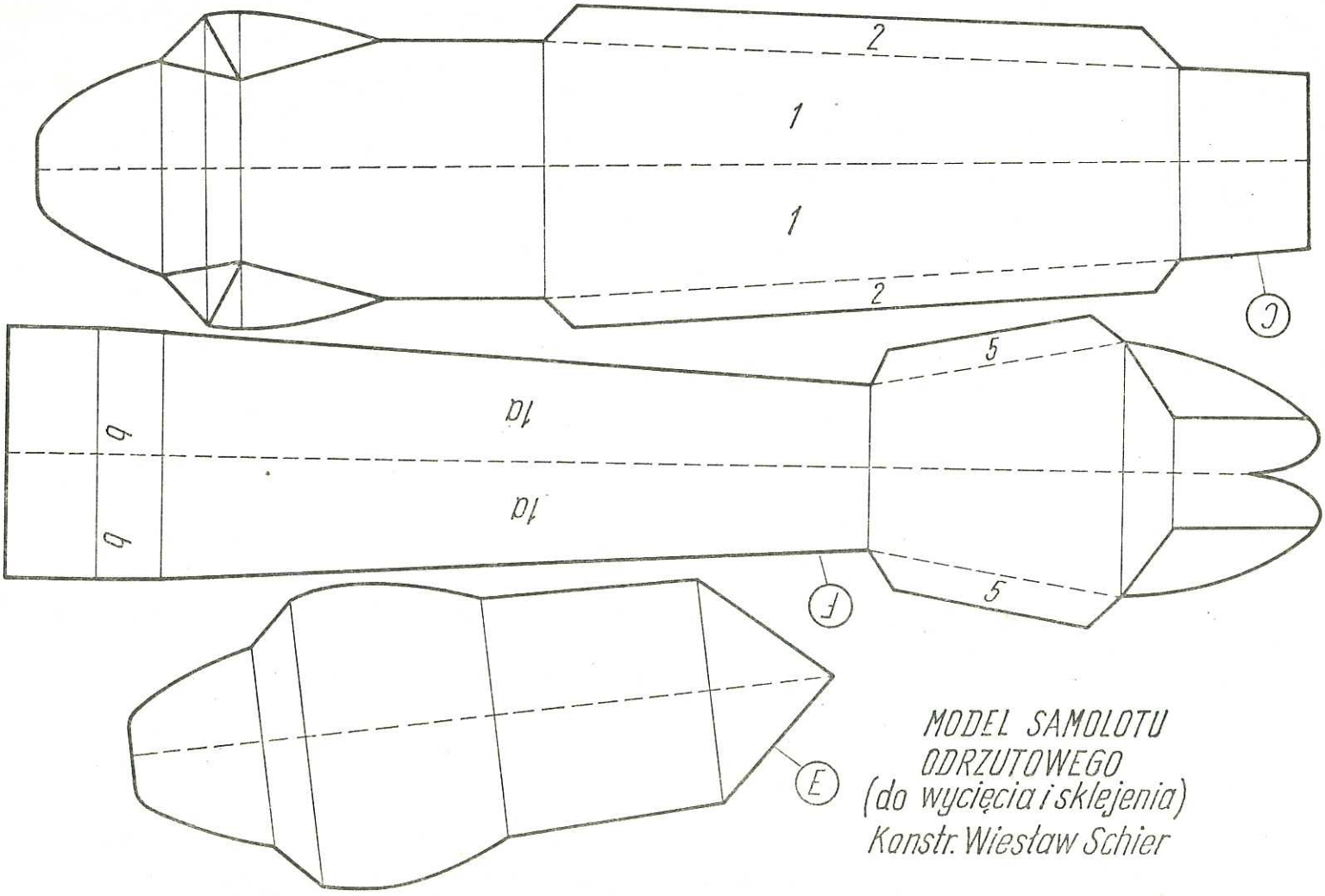

MODEL SAMOLOTU
ODRZUTOWEGO
(do wycięcia i sklejenia)
Konstr. Wiesław Schier